Dakstiņveida profili (Atjaunošana)

Satekne

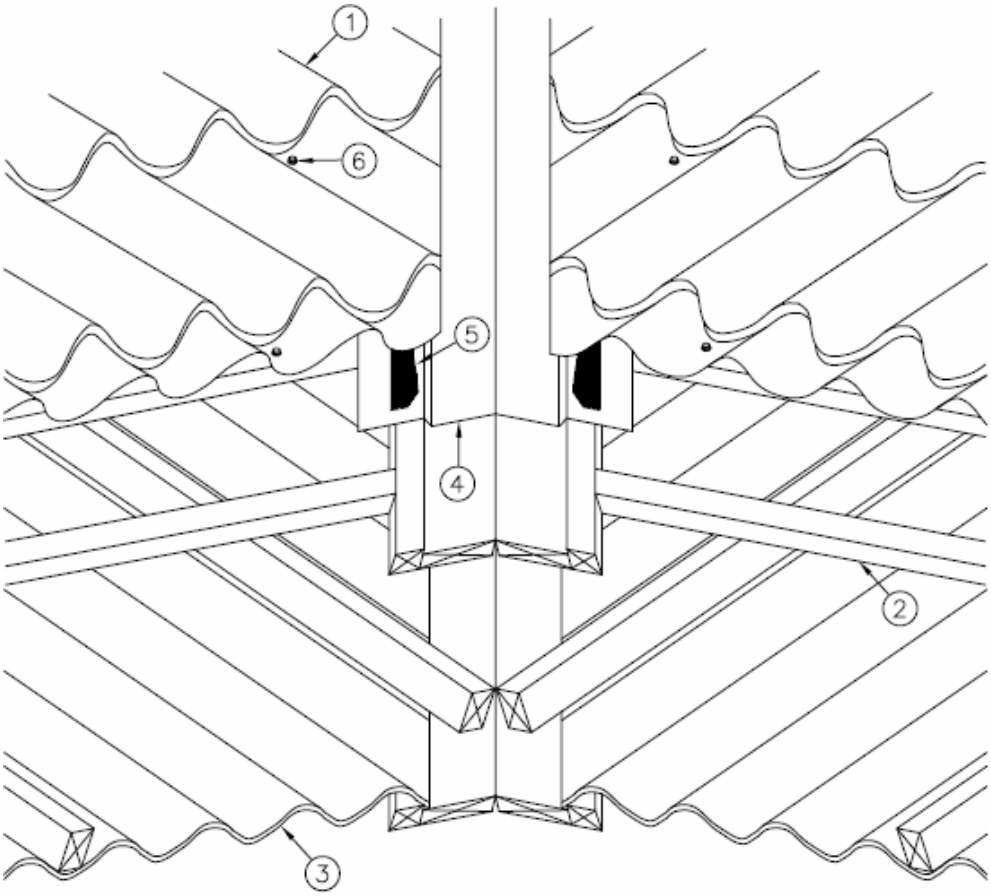

1) „Fantompannan”,” Megapannan” (eventuāli – ar antikondensāta pārklājumu Constop IP)
2) Lata
3) Esošais jumts
4) Satekne
5) Blīvējums
6) Skrūves, T48 4,8 x 35 mm

Tiek paturētas tiesības veikt tehniskas izmaiņas

Mērogs 1 : 10

Nr. 4.2.06Al-08.01.02